CZ WO8906-B | WO8906-W
GU10 bodové osvětlení Eira

Děkujeme, že jste si zakoupili naše zařízení. Před instalací, použitím nebo opravou zařízení si pečlivě přečtěte tento návod a věnujte pozornost bezpečnostnímvarováním a pokynům. Tím zajistíte nejen ochranu osob, ale i dlouhodobou životnost zařízení. Dodáváno bez světelného zdroje.

INSTALACE

1. Vypněte přívod elektrické energie.
2. Do předvrtaných děr vložte hmoždinky.
3. Přívodní kabel provlékněte vrchním držákem (základnou) a připojte jej ke svorkovnici. Dbejte na správnost zapojení.
4. Přišroubujte vrchní držák (základnu).
5. Tělo zařízení přišroubujte k vrchnímu držáku.
6. Vložte žárovku GU10 do závitu a utáhněte ji. Na žárovku nasaďte spodní kryt.
7. Přišroubujte spodní kryt k tělu zařízení.
8. Zapněte přívod elektrické energie.

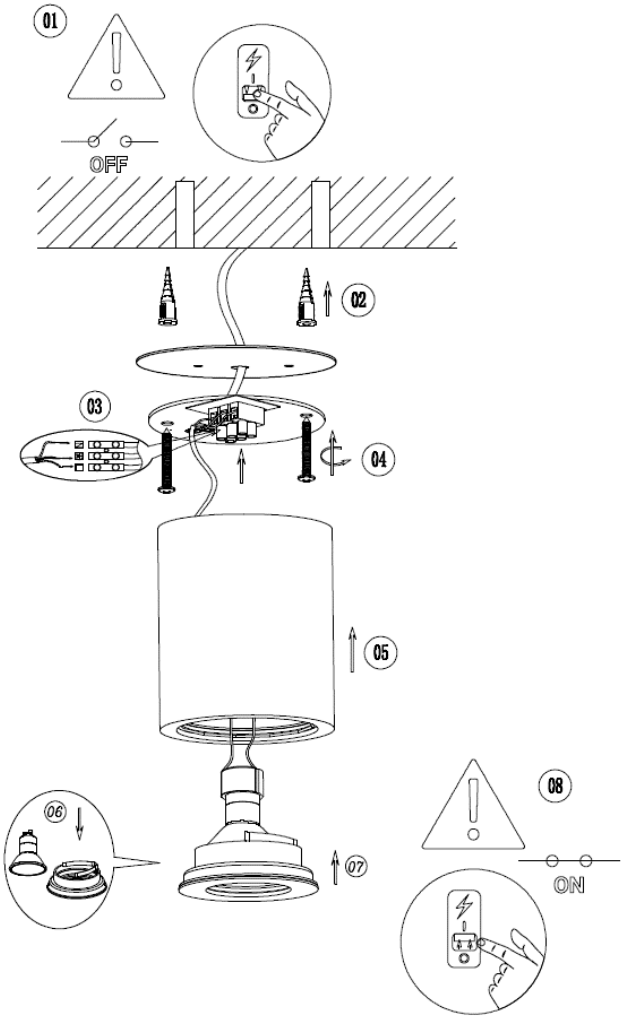

UPOZORNĚNÍ

- Instalaci smí provádět pouze kvalifikovaný elektrikář.
- Napájení: 220-240V AC 50/60 Hz.
- Použití pouze v interiérech.
- Zařízení nerozebírejte ani neopravujte.
- V zařízení se nenachází žádné nahraditelné díly.

Po skončení životnosti zařízení je potřeba jej zlikvidovat na místě pro to určeném.

Na výrobek je vystaveno CE prohlášení o shodě v souladu s platnými předpisy.
Na vyžádání u výrobce: info@solight.cz, případně ke stažení na www.solight.cz.

Solight Holding, s.r.o., Na Brně 1972, Hradec Králové 500 06, Česká republika.